PESATRICE ELETTRONICA PC10-126



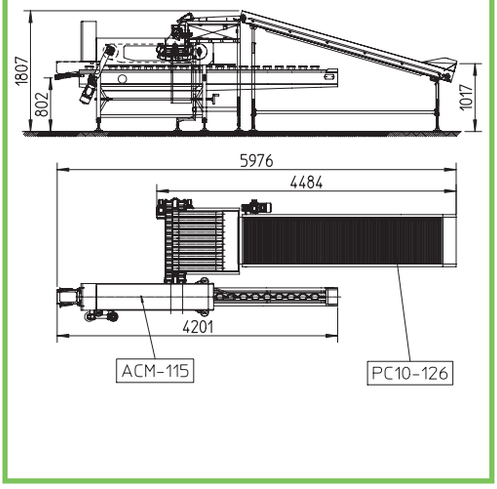

DATI TECNICI/TECHNICAL DATA

PRODUZIONE - OUTPUT - PRODUCTION - LEISTUNG - PRODUCCIÓN	up to 55 punnets/minute
POTENZA ELETTRICA INSTALLATA - INSTALLED POWER PUISSANCE ELECTRIQUE INSTALLÉE - ANSCHLUSSWERT ELEKTR POTENCIA ELÉCTRICA INSTALADA	3,5 kW · 50 Hz · 400 V
CONSUMO ARIA - AIR CONSUMPTION - CONSOMMATION D'AIR LUFTVERBRAUCH - CONSUMO DE AIRE	100 Nl/min · 6 bar

PESATRICE ELETTRONICA mod. PC10-126
Composta da una struttura principale in acciaio INOX AISI 304 e da un telaio in acciaio INOX AISI 304. Sistema di alimentazione a 10 canali vibranti indipendenti, 10 celle di carico incorporate nelle 10 tramogge di contenimento frutta protette contro i sovraccarichi. Doppio nastro di scarico con velocità regolabile. Quadro elettronico con controllo a microprocessore, completo di display TOUCH SCREEN. Peso confezioni: da 0,2 kg a 0,5 kg.

ELECTRONIC WEIGHING MACHINE mod. PC10-126
It consists of an AISI 304 stainless steel main frame and of an AISI 304 stainless steel. Infeed system consisting of 10 independent vibrating channels, 10 load cells included within the 10 hoppers for containing fruit with overload protection. Dual unloading belt with adjustable speed. Microprocessor-operated electronci panel, complete with TOUCH SCREEN display.

PESEUSE ELECTRONIQUE mod. PC10-126
Composée d'une structure principale en acier INOX AISI 304 et d'un bâti en acier INOX AISI 304. Système d'alimentation à 10 canaux vibrants indépendants, 10 cellules de chargement incorporées dans les 10 trémies de réception fruits protégées contre les surcharges. Double convoyeur de déchargement à vitesse réglable. Tableau électronique contrôlé par microprocesseur, doté d'un afficheur à écran tactile. Poids emballages: de 0,2 kg à 0,5 kg.

ELEKTRONISCHE WIEGEMASCHINE mod. PC10-126
Hauptstruktur aus rostfreiem Stahl AISI 304 und Rahmen aus rostfreiem Stahl AISI 304. Beschickung mit 10 voneinander unabhängigen Vibrationsrinnen, 10 in die 10 Obst eingebauten, überlastungsgeschützten Wiegezellen. Doppeltes Austragungsband mit verstellbarer Geschwindigkeit. Elektronische Bedientafel mit Mikroporzessorsteuerung, komplett mit TOUCHSCREEN-Display. Gewicht der Packungen von 0,2 kg bis 0,5 kg.

PESADORA ELECTRÓNICA mod. PC10-126
Compuesta por una estructura principal de acero inoxidable y por un bastidor de acero inoxidable. Sistema de alimentación de 10 canales vibrantes independientes, 10 celdas de carga incorporadas en las 10 tolvas de contención para frutas, protegidas contra sobrecargas. Doble cinta de descarga con velocidad regulable. Cuadro electrónico con control mediante microprocesador, equipado con pantalla táctil. Peso paquetes: de 0,2 kg a 0,5 kg.